PLACA DE REGULAMENTAÇÃO - COLOCAR

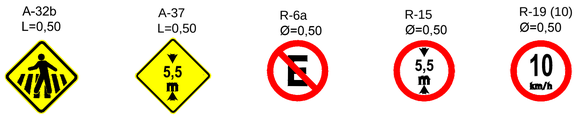

PLACAS DE REGULAMENTAÇÃO, ADVERTÊNCIA E ORIENTAÇÃO P/ ÁREAS C/ CIRCULAÇÃO DE PEDESTRES

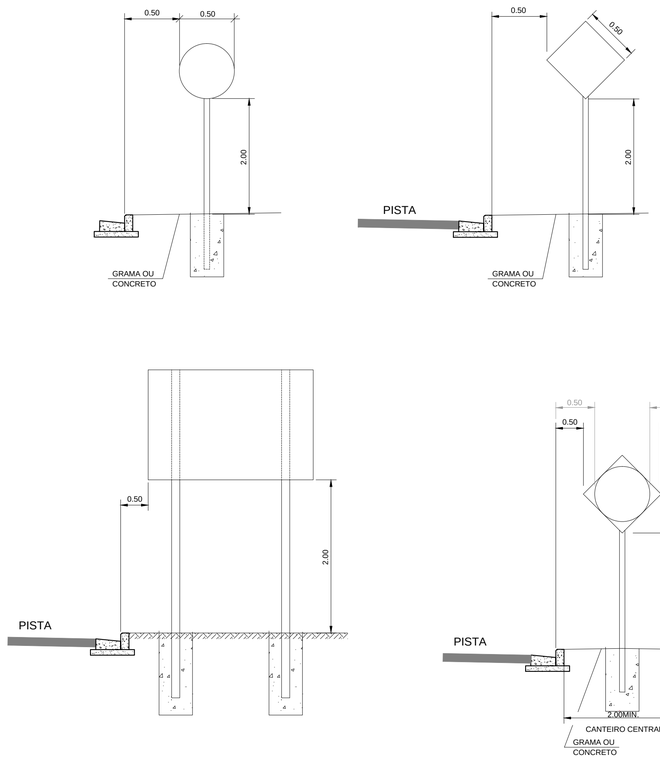

DETALHE DE POSICIONAMENTO

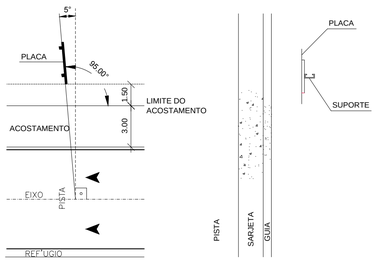

MONTAGEM DE SUPORTE

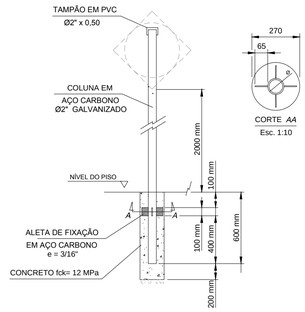

COLUNA METÁLICA (5"x5.25m) COM BRAÇO PROJETADO

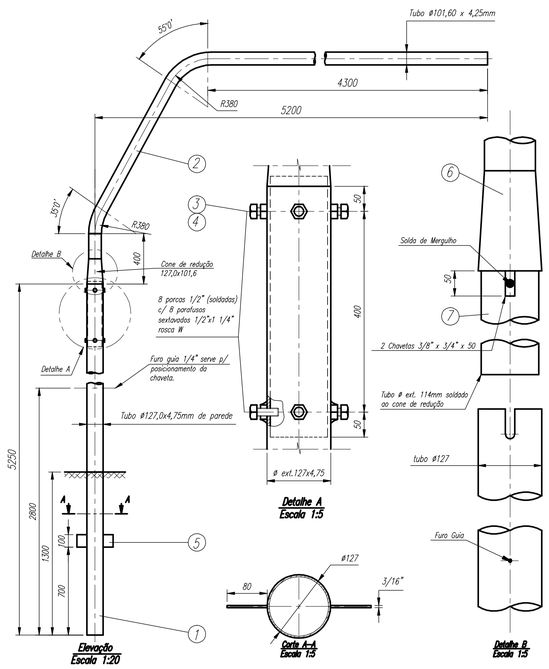

Item	Qtd	Nome / Descrição do Produto	dimensões
7	1	Tubo	ø114
6	1	Cone de redução	ø127x101,6mm
5	2	Aleta (Chapa 3/16")	100x80x3/16"
4	8	Porca sext.	1/2"
3	8	Parafuso sext.	1/2"x1 1/4"
2	1	Tubo p/ Braço projetado	ø101,6X4,25mm
1	1	Tubo p/ coluna	ø127x4,75

NOTAS

1- UNIDADE DE MEDIDA EM MILÍMETRO (mm), EXCETO ONDE INDICADO.
2- PROJETO ELABORADO DE ACORDO COM O MANUAL BRASILEIRO DE SINALIZAÇÃO DE TRÂNSITO - CONTRAN E O MANUAL DE SINALZAÇÃO RODOVIÁRIA - DER.
3- AS PLACAS DE REGULAMENTAÇÃO DEVERÃO SER CONFECCIONADAS EM CHAPA DE AÇO #18 mm, GALVANIZADA, COM FUNDO BRANCO, E ORLAS E TARJAS VERMELHAS, E REVESTIDAS COM PELÍCULA TIPO III (ALTA INTENSIDADE PRISMÁTICA) E DEVERÃO SER INSTALADAS EM COLUNAS DE AÇO GALVANIZADO DE DIÂMETRO DE 2" E ESPESSURA DE 2,25mm, E COMPRIMENTO DE 3,60m, SEM EMENDAS.
4- AS PLACAS DE ADVERTÊNCIA DEVERÃO SER CONFECCIONADAS EM CHAPA DE AÇO # 18 mm, GALVANIZADA, E REVESTIDAS COM PELÍCULA TIPO III (ALTA INTENSIDADE PRISMÁTICA) E DEVERÃO SER INSTALADAS EM COLUNAS DE AÇO GALVANIZADO DE DIÂMETRO DE 2" E ESPESSURA DE 2,25mm, E COMPRIMENTO DE 3,60m, SEM EMENDAS.
5- OS MARCADORES DE PERIGO (MP-1, MP2 E MP-3) DEVERÃO SER CONFECCIONADOS EM CHAPA DE AÇO #18 mm, GALVANIZADA, E REVESTIDAS COM PELÍCULA TIPO III (ALTA INTENSIDADE PRISMÁTICA).
6- AS PLACAS INDICATIVAS E EDUCATIVAS DE SOLO DEVERÃO SER CONFECCIONADAS EM CHAPA DE AÇO # 18 mm, GALVANIZADA, E REVESTIDAS COM PELÍCULA TIPO III (ALTA INTENSIDADE PRISMÁTICA).
7- AS PLACAS INDICATIVAS AÉREAS DEVERÃO SER CONFECCIONADAS EM CHAPA DE ALUMÍNIO, REVESTIDAS COM PELÍCULA TIPO III (ALTA INTENSIDADE PRISMÁTICA) E DEVERÃO SER INSTALADAS COLUNAS METÁLICAS (5"x5.25m) COM BRAÇO PROJETADO - P57.
8- O VERSO DE TODAS AS PLACAS DEVERÁ SER PINTADO NA COR PRETA.
9- PARA PROJETO VER DESENHO: 2018.15-DE-SIN-2001-0001.

VERA LUCIA FALCAO BAUER
LOURENCO:60985992891

Assinado de forma digital por VERA LUCIA FALCAO BAUER:LOURENCO:60985992891
Dados: 2019.09.27 17:04:43 -03'00' Certificado de Revogação da Lista Brasileira de Certificados Digitais de Revogação - ARL, ou=ARL-RFB v1,OP=ICP-Brasil, ou=200 BRANCO, ou=09756540000175, cn=VERA LUCIA FALCAO BAUER:60985992891

REV.	TIPO DE EMIS.	DATA	ELABORADO POR	VERIFICADO POR	VALIDADO POR	DESCRIÇÃO DA REVISÃO
C	B	18/09/2019	DANILO	RENATA	-----	PARA APROVAÇÃO
B	B	02/09/2019	DANILO	RENATA	-----	PARA APROVAÇÃO
A	B	03/07/2019	DANILO	RENATA	-----	PARA APROVAÇÃO

(A) PRELIMINAR (B) PARA APROVAÇÃO (C) PARA INFORMAÇÃO (D) PARA COTAÇÃO (E) APROVADO / PARA CONSTRUÇÃO (F) COMO COMPRADO (G) COMO CONSTRUÍDO (H) CANCELADO

PORTO DO ITAQUI
EMAP

TÍTULO: ALARGAM. DAS RAMPAS DO TERM.PONTA DA ESPERA RAMPA 1 E RAMPA 2

Nº F.B.:
Nº EMAP: 2018.15-DE-SIN-2001-0003 DATA: SETEMBRO/19 REVISÃO: C

PROJETO EXECUTIVO DE SINALIZAÇÃO - DETALHES DE SINALIZAÇÃO VERTICAL

PROJETISTA: Ricardo Cardoso CREA/CAU: 5063330130 Nº CONTRATADA: _
RESP. TÉCNICO: Vera Lucia F. B. Lourenço CONTRATADA: Falcão Bauer ESCALA : S/ESCALA Nº PRANCHA: 03/05

COR	IMPRES	ESP
001	PRETO	0,10
002	PRETO	0,10
003	PRETO	0,10
004	140	0,20
005	PRETO	0,30
006	PRETO	0,30
140	140	0,10
172	172	0,10
253	253	0,10
255	255	0,10